CATÁLOGO DO ITEM IMPORTADO

- não confidencial, todo em português, no máximo 3 páginas, orientação retrato, sem qualquer indício que identifique a empresa pleiteante -

Número de Controle SDIC	NCM	Sugestão de descrição do ex-Tarifário (item II – c. da Ficha Técnica – Excel)
D487-01PI	8421.99.99 Ex 108	Suporte de catalisador com estrutura tubular e interna tipo colmeia, de aço inoxidável, para depuradores por conversão catalítica de gases de escape de veículos.

1. **Especificações técnicas detalhadas da autopeça:**

Material formado por folhas de aço inoxidável, lisas e onduladas, fixados pelo processo de brasagem, formando uma estrutura celular, presa em um corpo de aço inoxidável para aumentar a rigidez e dar estrutura a peça. O suporte é utilizado para abrigar o banho catalítico produzido localmente. As dimensões e formatos possíveis do suporte são variados, e sua principal aplicação é automotiva, utilizado na fabricação de catalisadores automotivos.

Imagens da autopeça importada e/ou desenho esquemático:

As dimensões aplicadas no mercado Brasileiro são Ø121x94,5mm e Ø107,4x84,5mm

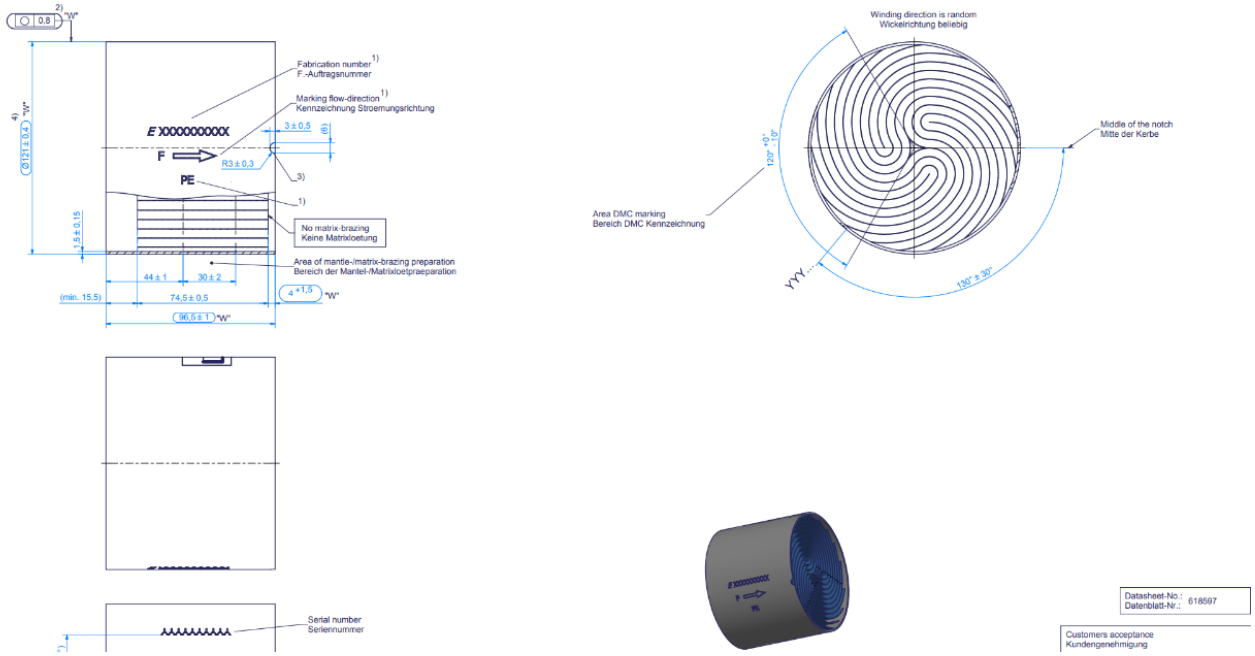

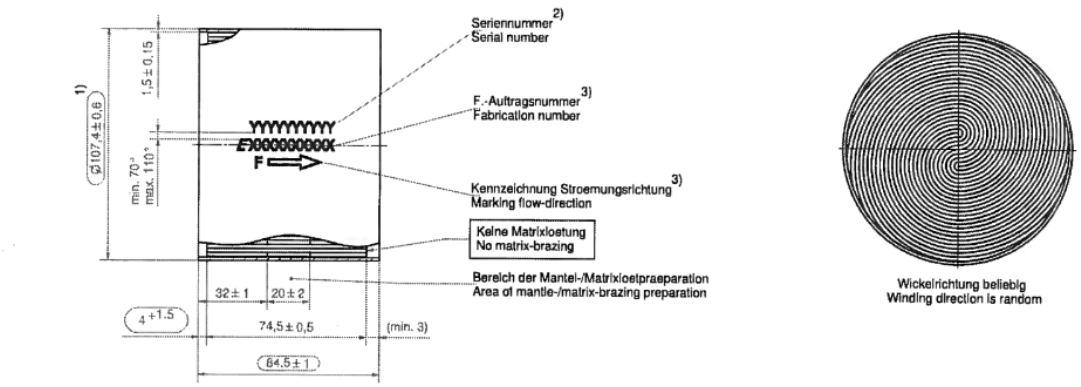

2. **Aplicação do item importado:**
   O produto é incorporado ao catalisador automotivo, e posteriormente ao conversor catalítico, ambos produzidos localmente. As aplicações são Comerciais Leves e Veículos de Passageiros.

3. **Função do item importado no produto fabricado pela empresa pleiteante do ex-tarifário:**
   Suporte para aplicação do banho de metais preciosos que compõem o catalisador automotivo. Uma vez instalado no veículo, o catalisador converte gases tóxicos da combustão do veículo, em gases inofensivos, como Nitrogênio e vapor d'agua.

Weitergabe sowie Vervielfältigung dieser Unterlage, Verwertung und Mitteilung ihres Inhalts nicht gestattet, soweit nicht ausdrücklich zugestanden. Zuwiderhandlungen verpflichten zu Schadenersatz. Alle Rechte für den Fall der Patenterteilung od. GM-Eintragung vorbehalten.

Copying of this document, and giving it to others and the use or communication of the contents thereof, are forbidden without express authority. Offenders are liable to the payment of damages. All rights are reserved in the event of the grant of a patent or the registration of a utility model or design.

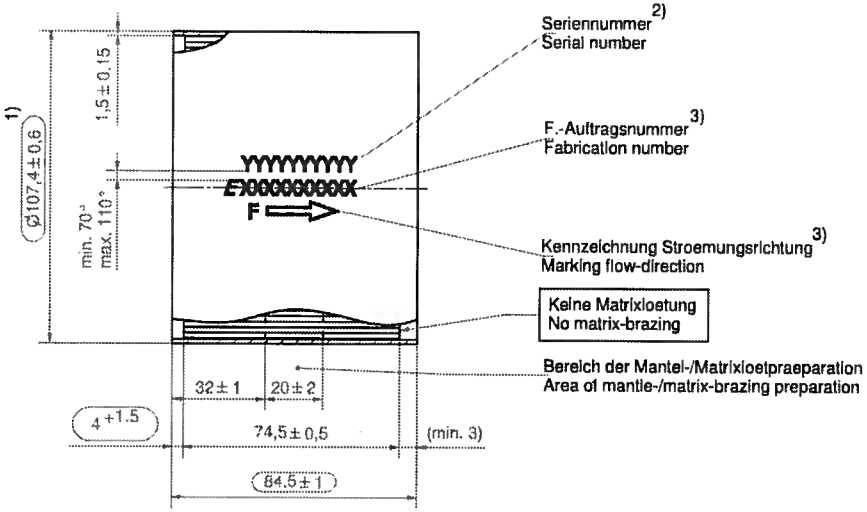

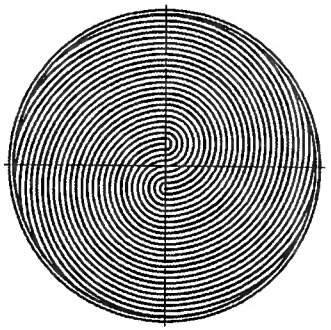

Wickelrichtung beliebig
Winding direction is random

3) Lage der abgebildeten Kennzeichnung auf dem Umfang beliebig
Circumferential position of mapped part identification number is random

2) Standort abhängig.
Dependent on production facility.

1) Gilt nur im Bereich des Manteluebehangs.
Im Bereich der Matrix sind Aussen - Ø107.4 ±1,5 zulässig.
Valid only in the mantle overhang.
Within matrix section outer - Ø107.4 ±1,5 is allowed.

21.10.2010

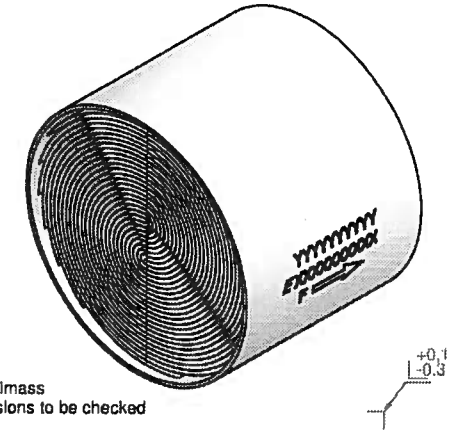

Kontrollmass
Dimensions to be checked

Kundengenehmigung Customers acceptance	Datenblatt-Nr.: Datasheet-No.: 613561

	Fertigung Production	QS Quality	Vertrieb Sales	Applikation Application	Konstruktion Design Dept.
	Scholz	Holthaus	Prestl	Pace	Korff
Datum: Date:	14.10.2010	20.10.2010	19.10.2010	15.10.2010	20.10.2010

aktueller Status: Freigegeben
Unterschrift ist nicht erforderlich.

Dokument wurde EDV-technisch erzeugt und autorisiert.
Ausdruck unterliegt nicht dem Änderungsdienst.

Rev.	Datum Date	gezeichnet drawn	bearbeitet prep. by	geprueft checked	Aenderungshinweis / Revision Notice
05	14.10.2010		Melder		Lage Lotstreifen 32 war 55.
04	18.11.2009		Hepperger		Matrix-Ø war 105mm. Matrixvolumen und Trägergewicht geändert.
03	27.10.2009		Korff		Gesamtgewicht und Normalvolumen geändert.
02	27.01.2009		Korff		TELS erstellt

	Datum Date	Unterschrift Signature	Abteilung Dept.	Massstab Scale
gezeichnet drawn	12.11.08	Melder	WM-K	
bearbeitet prep. by				
geprueft checked	12.11.08	Melder	WM-K	
Abt. Lfg. Dept.				

Werkstueckkanten / Work Piece Edges DIN ISO 13715
Toleranzung / Tolerance DIN ISO 8015
Masse, Teilungsangabe / Dimension without Tolerance DIN ISO 2768-m
File Name: 0001540105
EMITEC GmbH, Hauptstr. 128, 53797 Lohmar

METALIT

Projekt: IVECO - F1C

Ø104.4x74.5 E- 120 cpsi

EMITEC

Ident-Nr./No.
613561.05

TELS

Technische Einzellieferspezifikation / Technical detail delivery specification

Basis:	Technische Lieferspezifikation Technical delivery specification	02 / 2007 02 / 2007
Verteiler/Distribution: Zugriff für Emitec-Berechtigte über Intranet access for Emitec-authorization by Intranet	Kunde/Customer	Beschichter/Coater

	Matrix		Mantel / Mantle
	Glattlage / flat foil	Wellage / corrugated foil	
Material	W.Nr.:1.4725(mod)	W.Nr.:1.4725(mod)	W.Nr.: 1.4509
Dicke / Thickness	0.050 mm ±0.005 mm	0.050 mm ±0.005 mm	
Zelldichte / Cell density	E- (120 cpsi)	(± 12 cpsi)	
Wicklung / Winding	S - Form		
Normalvolumen / Normal volume	637.7451 ml		
Gesamtgewicht / Weight total	580 g ± 58 g		
Sonstiges / Others			